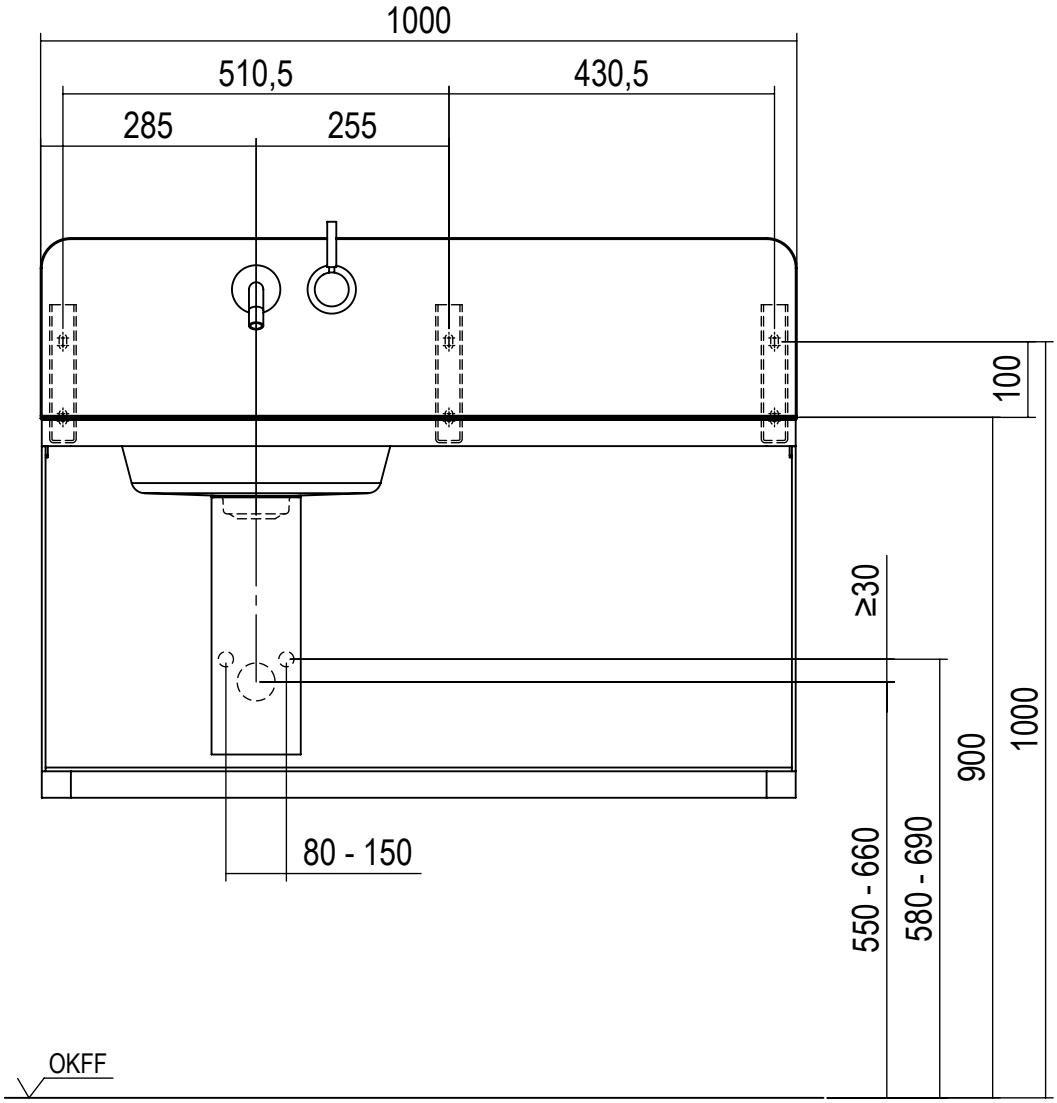

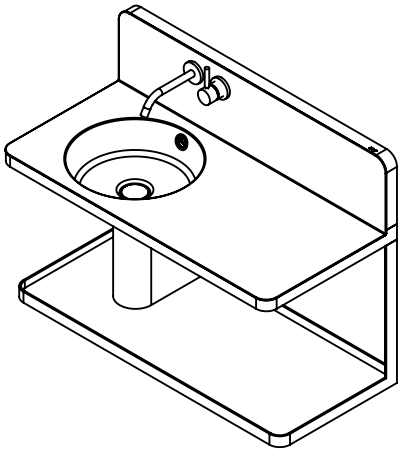

A˘ form Steel19L	Schutzvermerk nach DIN 34 beachten.	Oberflächen	Maßstab 1:10
	Allgemeintoleranzen DIN ISO 2768-mK	Werkstückkanten	Gewicht 18,354
			Werkstoff Baugruppe

	Datum	Name
Bearb.	13.02.2020	Strohmeyer
Gepr.		
Freigabe	04.11.2020	Pahl

Benennung
WP.S19L.1R m.HL, m.Ü.
Waschplatz
Anschlussmaße

Alape GmbH
Am Gräbicht 1 - 9
D-38644 Goslar
Tel.: 05321-558 0
info@alape.com
www.alape.com

Alape

Zeichnungs-Nr. 5267000

Blatt AM 6 Bl.

Ers. f.: Ers.d.:

Zust.	Änder.-Mittlg.Nr.	Datum	Name