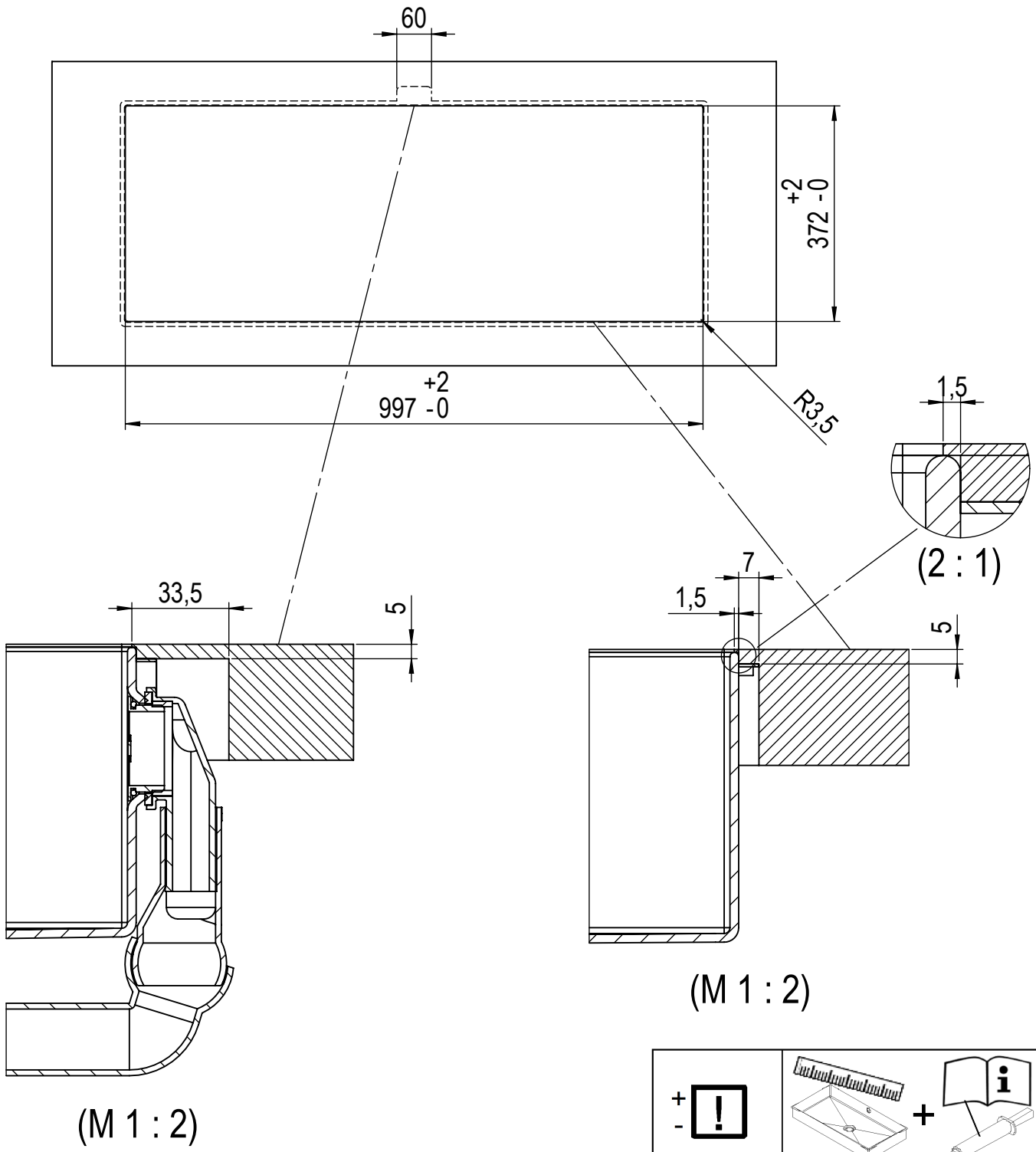


| | | | |
|---|---|---|---|
| A˘ form metaphor | Schutzvermerk nach DIN 34 beachten. | Oberflächen | Maßstab 1:10 |
| | Allgemeintoleranzen DIN ISO 2768-mK | Werkstückkanten | Werkstoff Baugruppe |

Gewicht 16,45

| | Datum | Name |
|---|---|---|
| Bearb. | 19.03.2015 | Pahl |
| Gepr. | | |
| Freigabe | | |

Benennung
UB.ME1000 o.HL, m.Ü.
Unterbaubecken
Ausschnitt Trägerplatte mit HPL

Alape GmbH
Am Gräbicht 1 - 9
D-38644 Goslar
Tel.: 05321-558 0
info@alape.com
www.alape.com

Alape

Zeichnungs-Nr. 3228704

Blatt AUH 7 Bl.

Zust. | Änder.-Mittlg.Nr. | Datum | Name

Ers. f.: | Ers.d.: